1 Flasque

Question 1 : Exprimer les spécifications suivantes dans un tableau GPS.

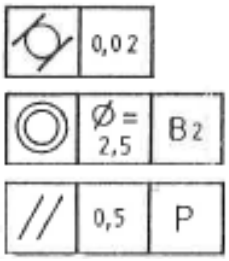

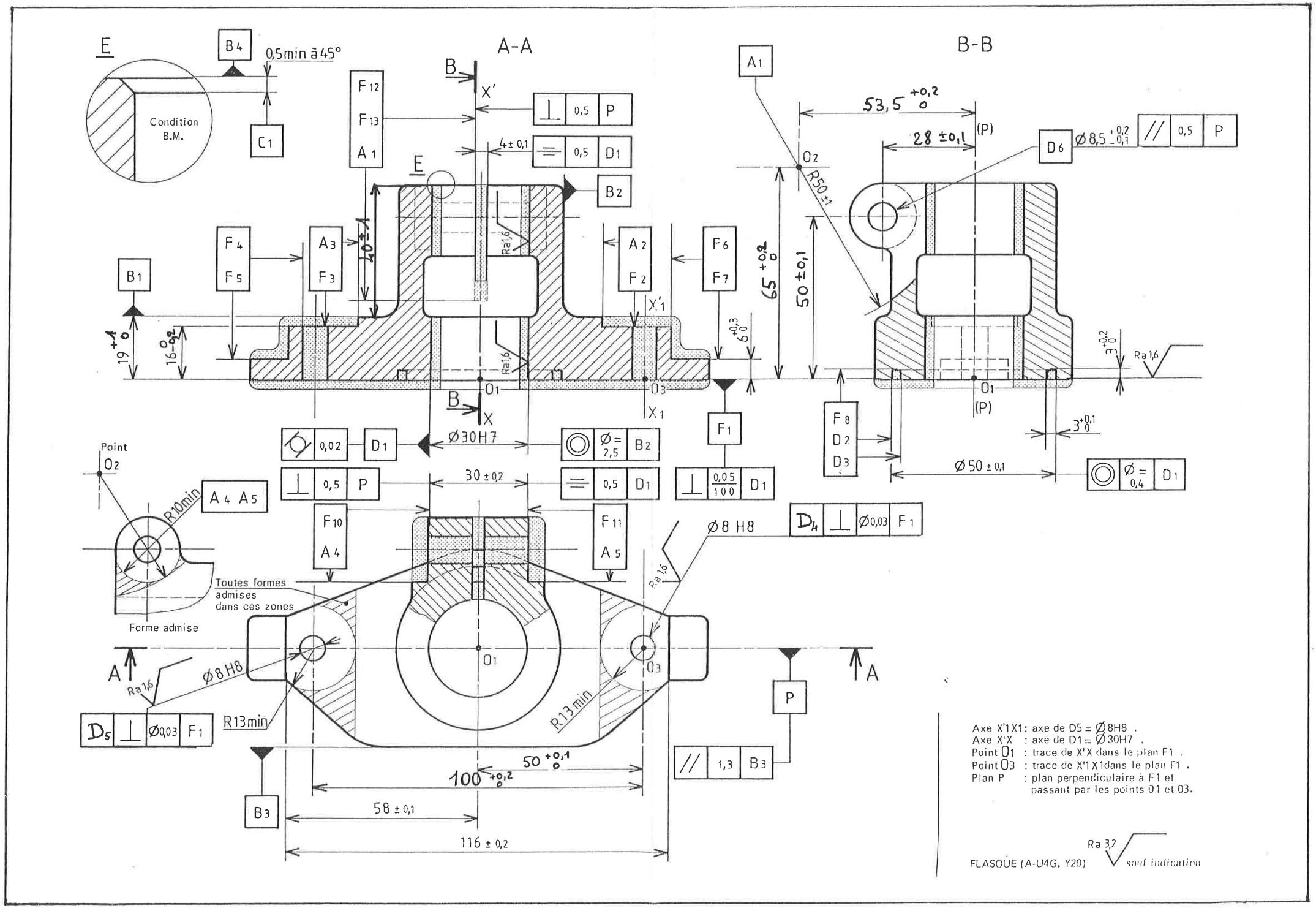
E
Condition B.M.
B4
C1
0,5min à 45°
A-A
B-B
F12
F13
A1
B
X'
0,5 P
4 ± 0,1
0,5 D1
B2
40 ± 1
Ra1,6
F4
F5
A3
F3
A2
F2
F6
F7
B1
19 +1 0
16 -0,2
X'1
6 +0,3 0
O1
O3
X1
X
0,02 D1
Ø30H7
Ø = 2,5 B2
F1
0,05/100 D1
30 ± 0,2
0,5 P
0,5 D1
Point O2
R10min
A4 A5
Forme admise
Toutes formes admises dans ces zones
F10
A4
F11
A5
Ø8 H8
D4 ⊥ Ø0,03 F1
Ra1,6
A
Ø8 H8
D5 ⊥ Ø0,03 F1
R13min
R13 min
P
// 1,3 B3
50 +0,1 0
100 +0,2 0
58 ± 0,1
116 ± 0,2
53,5 +0,2 0
28 ± 0,1
(P)
O2
R50 ±1
D6
Ø8,5 +0,2 -0,1
// 0,5 P
65 +0,2 0
50 ± 0,1
3 +0,2 0
3 +0,1 0
F8
D2
D3
Ø50 ± 0,1
Ø = 0,4 D1
Axe X'1X1 : axe de D5 = Ø8H8 .
Axe X'X : axe de D1 = Ø30H7 .
Point O1 : trace de X'X dans le plan F1 .
Point O3 : trace de X'1X1 dans le plan F1 .
Plan P : plan perpendiculaire à F1 et passant par les points O1 et O3.
Ra 3,2
sauf indication
FLASQUE (A-U4G. Y20)

2 Chaise du Maxpid

Question 1 : Exprimer les spécifications suivantes dans un tableau GPS.

⌖	0,5	G-H
⌖	0,1	A
▱	0,05	

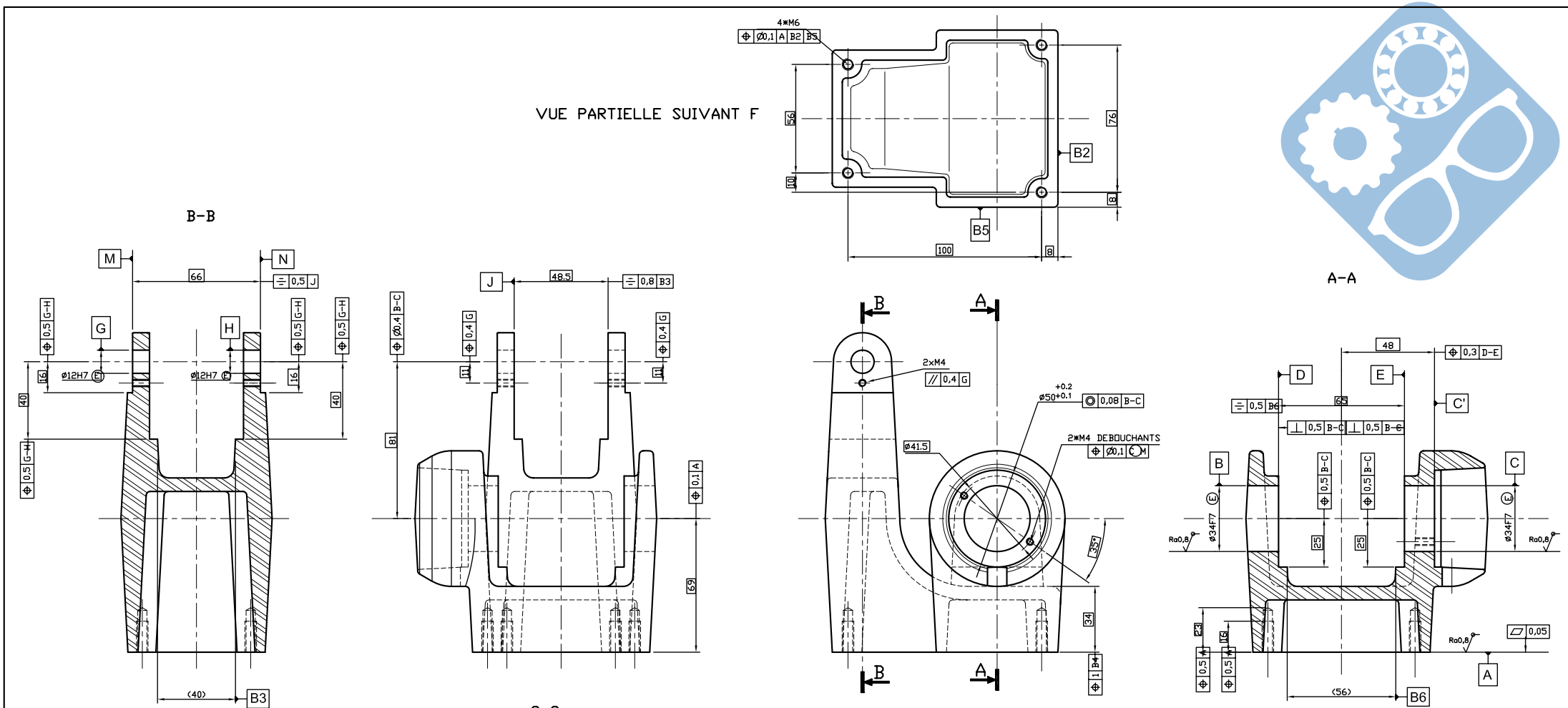

Rugosité générale Ra1,6

Cotation adaptée suivant la norme ISO 8015

USINCHAIS			USINAGE CHAISE		
			TRAITEMENT	SABL.+ANOD. COULEUR NOIRE	VERIFICATEUR
Dessinateur	BRITTON R.	MATIERE	CHAISE BRUTE DE FONDERIE		Nom : BRITTON
		ENSEMBLE	MAXPID DIDASTEL		Date :
ECHL 1	Tolérance Gén.	+/- 0.5	DATE 28/04/04		Indice:
DIDASTEL PROVENCE		J/A:			
		H/h:	–		
		Soud:			
		Perp: +/- 0/m	–	12/04/07	POULET B.
		Cop: 0.2	Indice	DATE	NOM / MODIFICATION
		Ra: 3.2	DIDASTEL S.A. 13400 AUBAGNE (France)		

Ce plan est la propriété inaliénable de DIDASTEL S.A. – Il ne peut être communiqué utilisé ou exploité sans autorisation écrite de DIDASTEL S.A.

3 Vis du Maxpid

Question 1 : Exprimer les spécifications suivantes dans un tableau GPS.

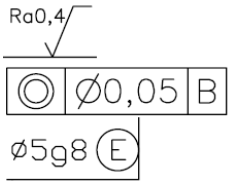

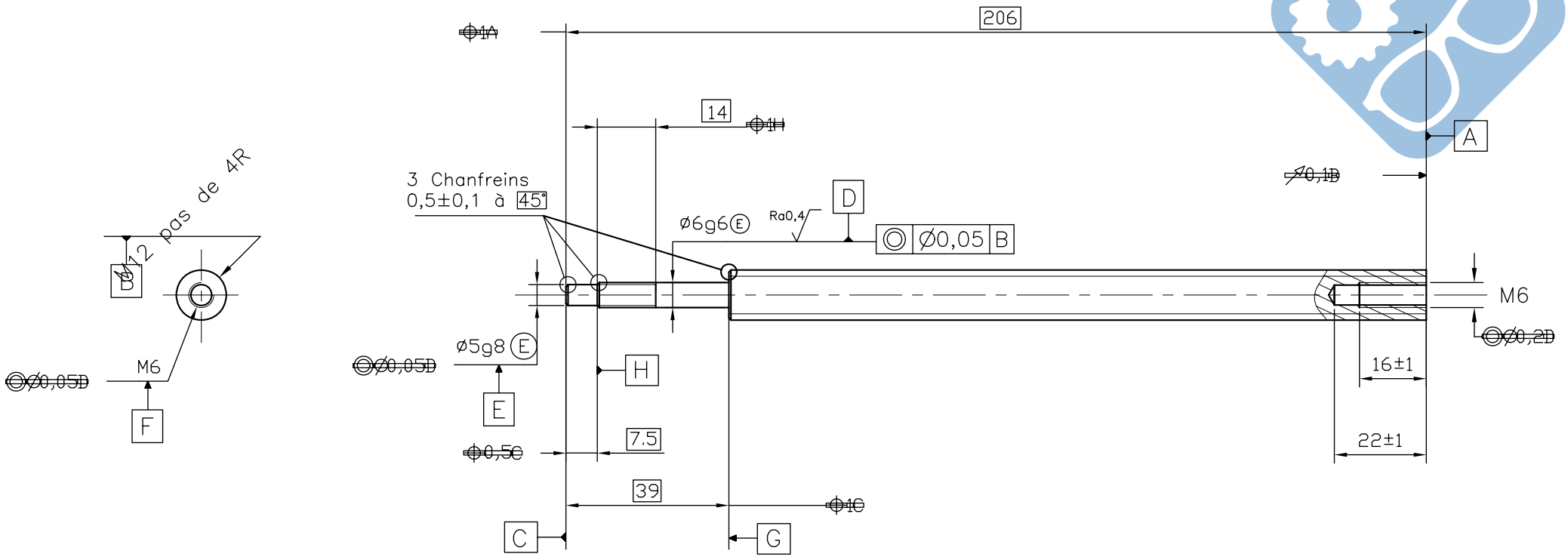

Cotation adaptée suivant la norme ISO 8015

Rugosité générale Ra1,6

Matière : 42 Cr Mo 4 (56-60HRc)

VISBILLE			VIS A BILLES SHBO 12*4R MAXPID		
			TRAITEMENT	RECUIT COTE M AVANT USIN.	VERIFICATEUR
Dessinateur	BRITTON R.	MATIERE	VIS A BILLE SHBO 12*4R		Nom : BRITTON
		ENSEMBLE	MAXPID DIDASTEL		Date : 25/05/04
ECHL 1	Tolérance Gén.	+/- 0.5	DATE	25/05/04	Indice:
DIDASTEL PROVENCE		J/j:			
		H/h: 13	—		
		Soud:			
		Perp +/- 2/m	—	1/12/04	POULET B.
		Corr 0.2	Indice	DATE	NOM	MODIFICATION
		Ra: 3.2	DIDASTEL S.A. 13400 AUBAGNE (France)		

Ce plan est la propriété inaliénable de DIDASTEL S.A. — Il ne peut être communiqué utilisé ou exploité sans autorisation écrite de DIDASTEL S.A.

4 Pompe centrifuge

Question 1 : Déterminer les chaînes de cotes influentes dans le calcul des jeux suivants :

- J_A,
- J_B,
- J_C,
- J_D,
- J_E,
- J_F,
- J_G,
- J_H.

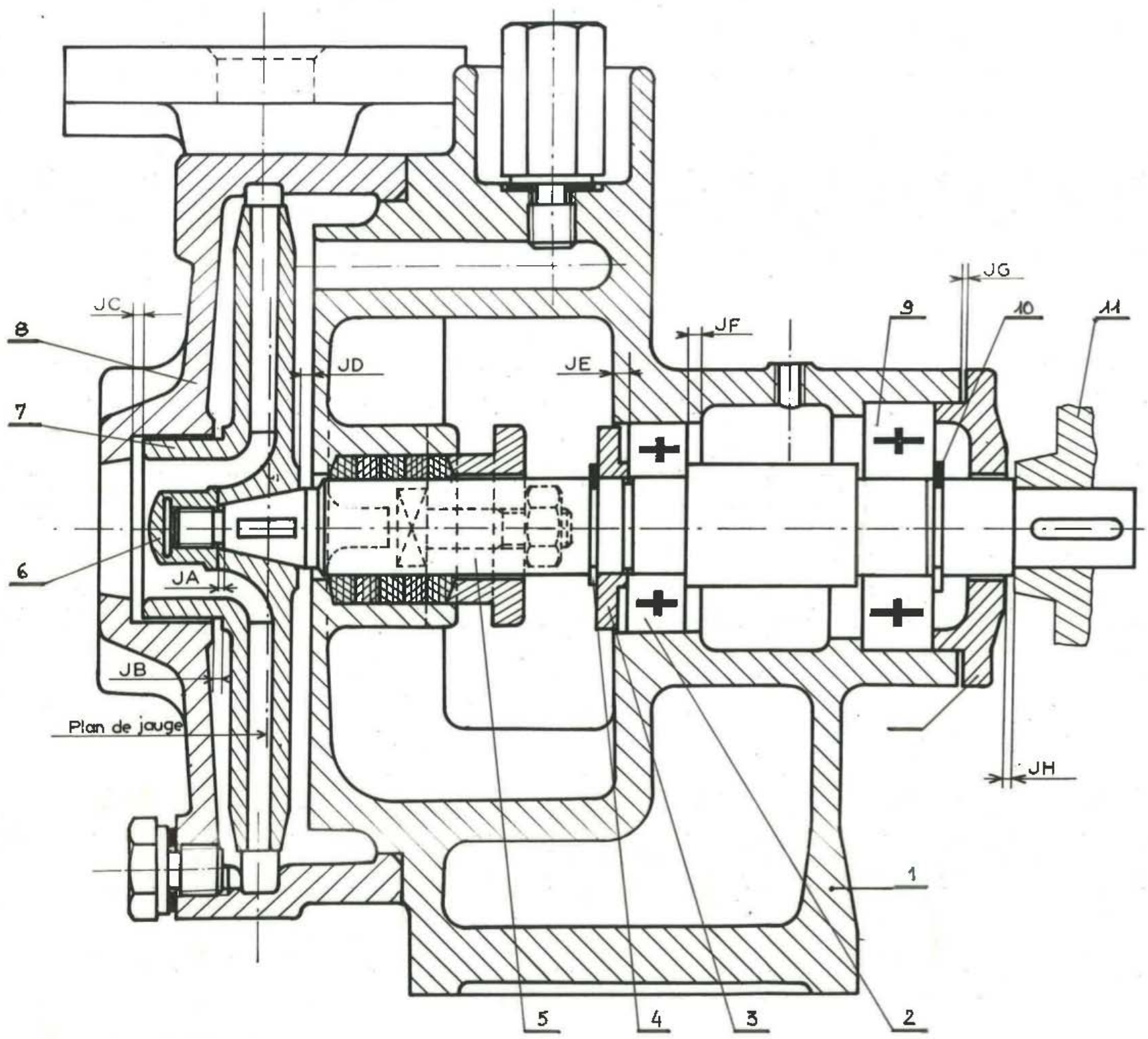
JC
8
7
6
JA
JB
Plan de jauge
JD
JE
JF
JG
9
10
11
JH
1
2
3
4
5